Olympia

NOVANTADUE

Agg. 15/10/09
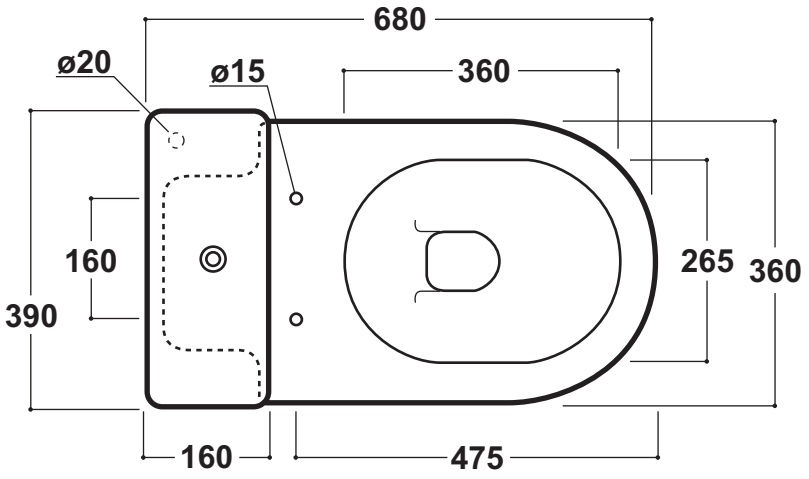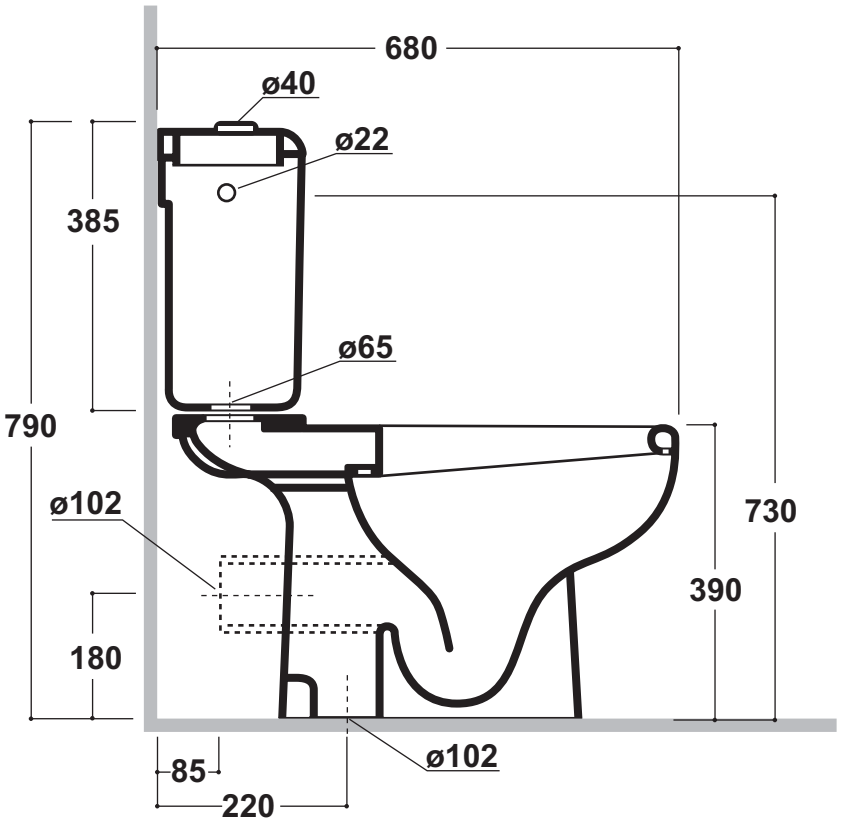
Art.03.70 - 04.70
Vaso monoblocco S scarico a pavimento
Wc monobloc S trap vertical drain floor
Vaso monoblocco P scarico a parete
Wc monobloc P horizontal drain wall
Peso - Weight: Kg 23